馬上筒　取扱説明書

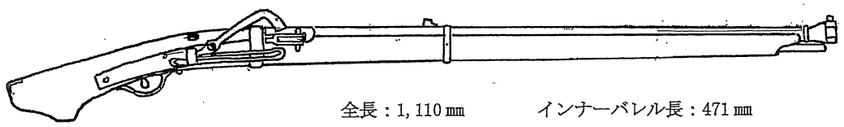

全長：1,110㎜　　インナーバレル長：471㎜
重量：1,920ｇ　　機構：アンダーレバー式エアーコッキング
口径：6㎜ＢＢ　　材質：真鍮・アルミ・鉄・亜鉛合金・木
装弾数：53発　　価格：￥98,000（税別）　　令和３年発売

操作方法

① 給弾

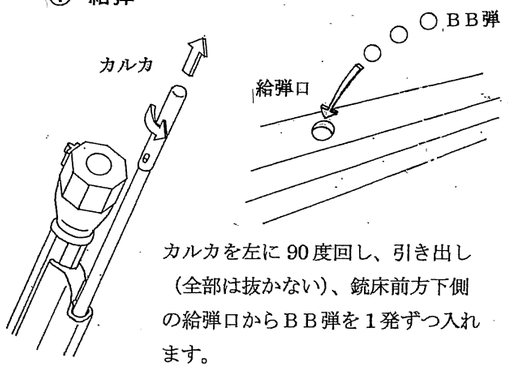

カルカを左に90度回し、引き出し（全部は抜かない）、銃床前方下側の給弾口からＢＢ弾を１発ずつ入れます。

②コッキング

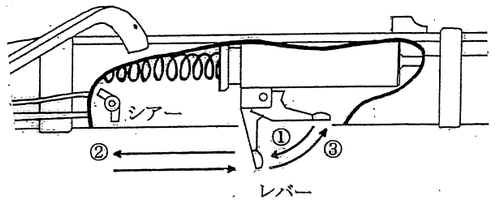

① 銃床後方下側のレバーを指で起こし、
② しっかり握ってシアーがカチッとかかるまで後方に引き切ります。
③ レバーを前進させもとの位置に戻します。

③発射準備

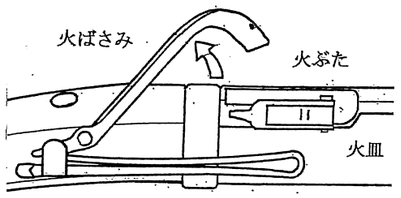

火ばさみを起こします。起こし角は約15度です。火ぶたは開けても開けなくとも発射には関係しません。付属の火縄は、火ばさみが火ぶたまたは火皿に当たる際のクションとなります。

④発射

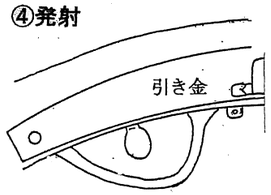

引き金を引くとＢＢ弾が１発発射されます。ほぼ同時に火ばさみが落ちます。発射時の作動順は次のようになります。

＊引き金を引く→シアーが落ちピストンが前進（発射）→火ばさみが落ち→ディスコネクターがシアーから外れて次のコッキング準備。

ホップ調整

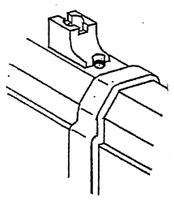

元目当（リアサイト）前部の穴にホップ調整スクリュー（Ｍ３・六角穴付ねじ）があります。右に回してホップ強、左で弱。出荷時、0.25ｇＢＢ弾で調整済みです。

パーツリスト（税抜）

1	台（銃床）	28,000
2	火ばさみ	3,600
3	同・カム	1,080
4	同・スプリング	260
5	同・止めネジ	240
6	弾金（はじきがね）	2,740
7	同・くぎ	900
8	同・フック	300
9	カニ目かくし	810
10	地板	2,180
12	用心金	2,200
13	同・横止め釘	580
14	同・前止め釘	900
15	芝引き金	720
16	目釘座金×２個	280／個
17	同ダミー座金	300
18	胴金	2,900
19	中輪金	2,340
21	カラクリ地板	1,260
22	引き金	840
23	同・スクリュー	200
24	連結子	1,720
25	トリガーバー	2,000
26	同・スクリュー	200
27	同・コイルスプリング	110
28	同・引っ張りスプリング	320
29	カラクリシアー	760
30	同・スクリュー	190
31	同・スプリング	240
32	柑子（こうじ・マズル）	1,370
34	中銃身	8,760
35	後銃身	5,690
36	雨おおい	860
37	火皿	1,250
38	火蓋（ひぶた）	1,480
39	同・軸棒	210
40	シャーシ	7,780
41	同・エンドピース	630
42	同・スクリュー×２個	160／個
43	シアー	400
44	同・スクリュー	180
45	同・スプリング	260
46	ピストン	2,900
47	同・Ｏリング　15×2Φ	150
48	同・スプリング	500
49	シリンダー	4,640
50	レバー	3,560
51	同・ピン	200
52	ノズル	2,300
53	元目当（リアサイト）	580
54	ＢＢストッパー	160
55	同・スプリング	100
56	同・スクリュー	160
57	リコイルスプリングガイド	320
58	尾栓	1,320
59	インナーバレル	5,500
60	同・Ｏリング　5.8×1.3Φ	100
61	チャンバーパッキン	200
62	インナーマズル	740
63	チャンバー	1,840
65	ＢＢケース・左	900
66	同・右	900
67	アウターマガジン	1,560
68	インナーマガジン	1,320
69	マガジンスプリング	500
70	マガジンフォロアー	720
71	カルカ	500
72	同・ピン	100
73	同・芯棒	560
75	中輪金ピン	260

市販品

76	ホップスクリュー	ホーローＭ３×８
77	Ｅリング	４㎜
78	インナーバレル止め	ホーローＭ３×３
79	チャンバー止め	ホーローＭ３×８
80	後銃身止め	サラ　Ｍ３×６
81	スプリングガイド止め	ホーローM2.6×２０
82	シャーシエンド止め	スプリングピン２×５　２個
83	尾栓止め	サラ　Ｍ４×１０
84	中銃身止め	サラ　Ｍ４×８　２個
87	マズル止め	ホーローＭ３×４
88	インナーマズル止め	ナベ　Ｍ３×８
89	カルカ芯棒止め	ホーローＭ３×６
90	カラクリ地板止め	サラＴＡＰ　３×１０　２個
91	カニ目かくし止め	サラ　M2.6×４
92	引張スプリング止め	ナベＴＡＰ　３×１０
93	芝引き金クギ	真鍮クギ　１３mm　２個
94	クッションＯリング	Ｐ１５
96	同・ワッシャー	５小ワッシャー
97	火皿止めスクリュー	CAP　M2.5×8

〒025-0004　岩手県花巻市葛 9-256
Tel 0198・26・4442　Fax 0198・26・4416

展開図

馬上筒

＊ 残弾が２～３発ある場合があります。
銃を逆さにして発射動作を繰り返すと全弾発射できます。

＊ 36（雨おおい）・37（火皿）・53（元目当）は 35 の後銃身に接着固定しています。

＊ 仕様は予告なく変更される場合があります。
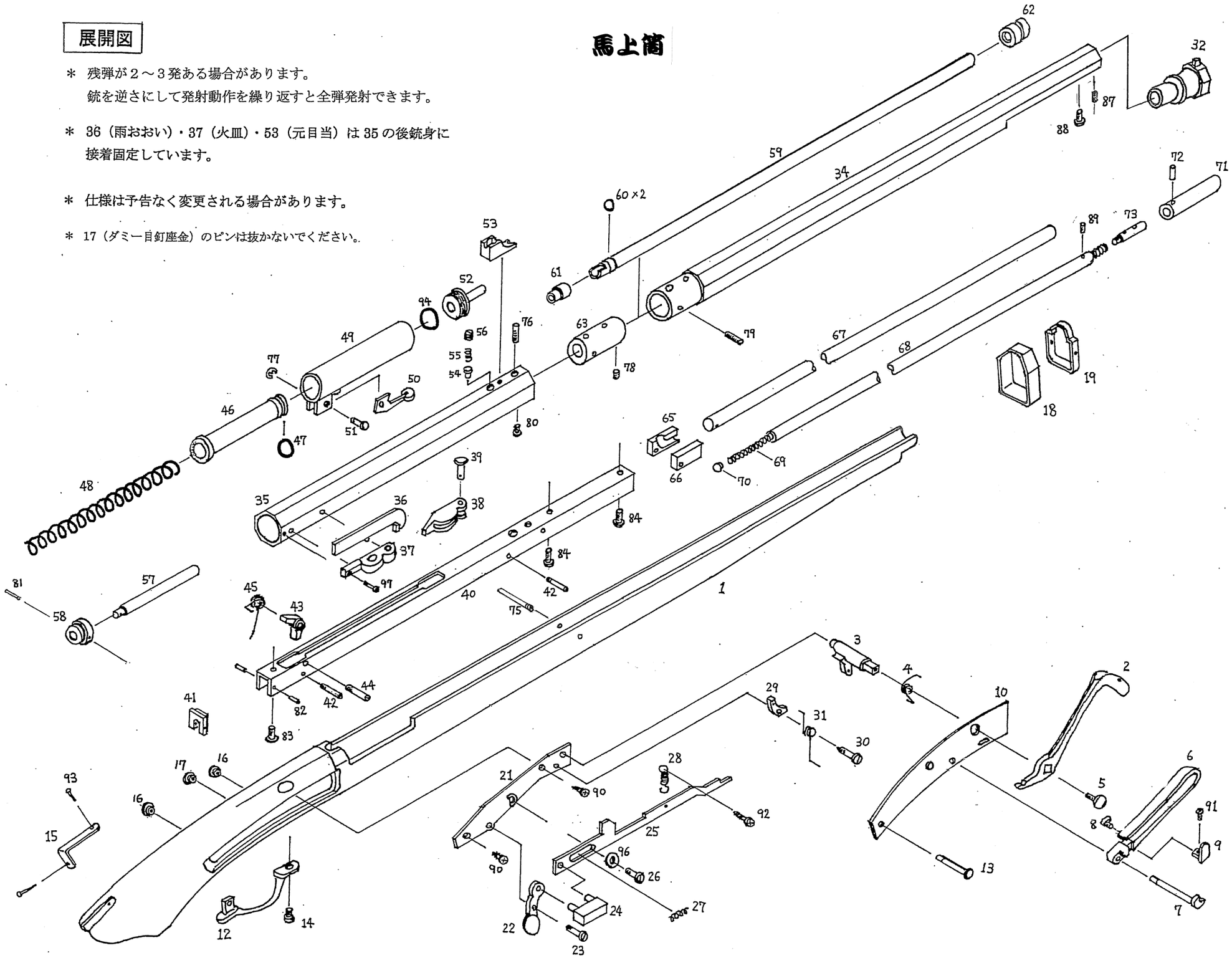
＊ 17（ダミー目釘座金）のピンは抜かないでください。